SCHEMA DIRECTEUR D'UTILISATION

Retenue de MAURY

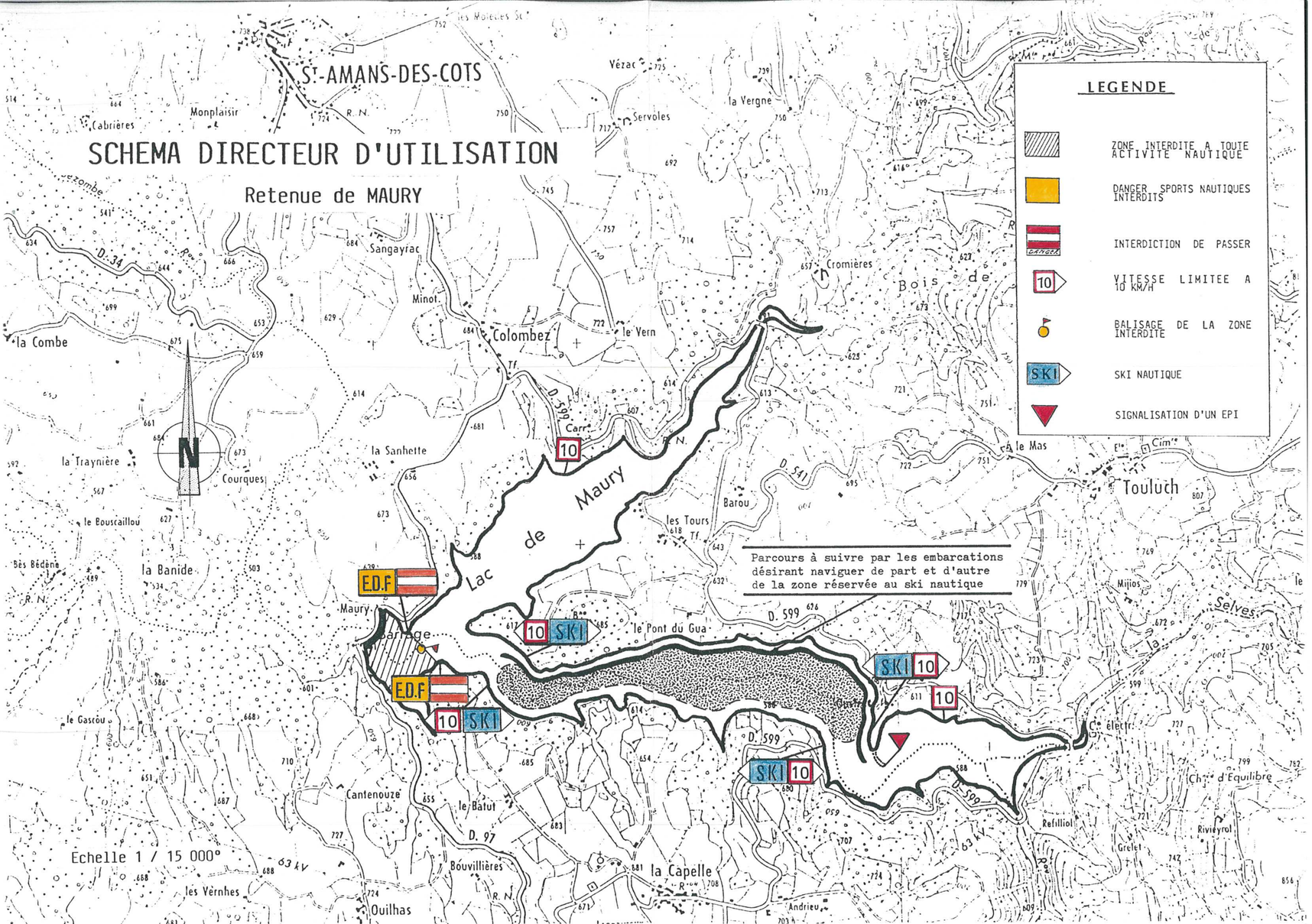

MOUILLAGE DES BOUEES DE PROTECTION DES ZONES DE BAIGNADE

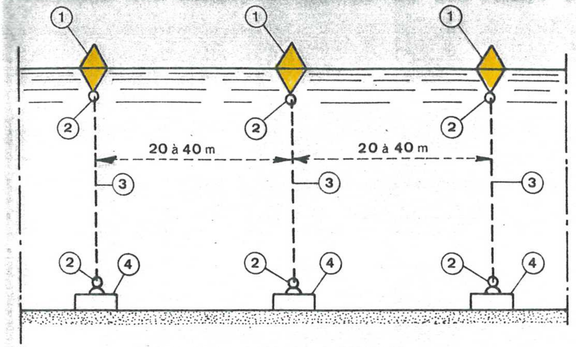

PROFIL DE LA BORDURE EXTERIEURE

Nota : LE NOMBRE DE BOUEES EST FONCTION DE L'ETENDUE DE LA PLAGE A BALISER

1. Bouée biconique jaune n° 3 de 0,40 m de diamètre, en polyester (Egon 5200 B).
2. Manille en lyre : calibre 10 mm en acier normalisé qualité "O" galvanisé (Akin 7500).
3. Maillon de X mètres de chaîne de 8 mm en acier normalisé (Akal 8000, 8100 ou 8500).
4. Corps-mort de 60 à 90 Kg.
5. Bouée Egon 5200 B avec sommet peint en vert.
6. Bouée Egon 5200 B avec sommet peint en rouge.

BALISAGE DES CHENAUX

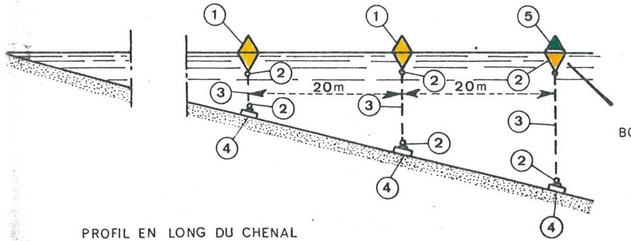

BOUEE D'ENTREE A DROITE DU CHENAL

PROFIL EN LONG DU CHENAL

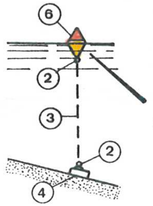

BOUEE D'ENTREE A GAUCHE DU CHENAL

Nota:

Possibilité de matérialiser les zones de baignades au moyen de flotteurs jaunes sphériques de 0,20 m de diamètre minimum espacés de 10 m au plus et reliés par un filin flottant -